User Manual **2-Slice Toaster**

Manual de Instrucciones **Toastadora de 2 Rebanadas**

Manuel d'Instructions **Grille-pain à 2 Tranches**

MODELS/MODÈLES
MODELOS **6595 & 6596**

Visit us at www.oster.com P.N. 125508

IMPORTANT SAFEGUARDS

When using your toaster, basic safety precautions should always be followed, including the following:

READ ALL INSTRUCTIONS BEFORE USE

- Unplug toaster from outlet when not in use and before cleaning. Allow to cool before putting on or taking off parts.
- Do not touch hot surfaces. Metal parts can become hot. Use handles or knobs.
- To prevent electric shock, unplug before cleaning.
- To protect against electrical hazards, do not immerse cord, plug or toaster in water or other liquids.
- Do not let cord hang over edge of table or counter or touch hot surfaces.
- Never leave appliance unattended when in use.
- Young children or incapacitated persons should not use this appliance. Supervise older children closely.
- Do not operate or place the toaster:
  - On non-heat-resistant or flammable surfaces.
  - On or near a hot gas or electric burner.
  - In a heated oven or microwave oven.
- To reduce the risk of fire or electric shock, do not insert:
  - Utensils or foil-covered or oversized foods into the toaster.
  - Fingers or metallic utensils into slots when toaster is plugged in.
- Do not attempt to dislodge food when toaster is plugged in.
- Do not use foods that will drip coatings or fillings when heated. Such accumulations inside the toaster create unsanitary conditions and the possibility of fire or toaster malfunction. Clean out accumulated crumbs frequently to avoid risk of fire or toaster malfunction. Do not operate the toaster without the crumb tray being replaced in its correct position.
- Do not operate any appliance with a damaged cord or plug or after the appliance has malfunctioned or has been damaged in any manner. Return the toaster to the nearest Authorized Sunbeam Appliance Service Center for examination, repair or electrical or mechanical adjustment.
- Do not use the toaster outdoors or for commercial purposes; this appliance is for household use only.
- Use this appliance only for its intended use as described in this manual. Do not use attachments that are not recommended by the manufacturer; they may cause injury.
- A fire may occur if toasters are covered or touching flammable material, including curtains, draperies, walls and the like when in operation.
- To connect or disconnect appliance, press cancel button. Toast lift lever must be in the normal up position before attaching or disconnecting the plug from the wall outlet.

SAVE THESE INSTRUCTIONS

Power Cord Instructions

Please follow the instructions below to ensure the safe use of the power cord.

- This toaster has a power cord area that allows you to adjust the length of the cord so that it is the appropriate length for your situation. Try to position the toaster near the power source to reduce the hazards associated with power cords (such as becoming entangled or tripping over a long power cord).
- For toasters purchased in the U.S. and Canada: This appliance has a polarized plug (one blade is wider than the other). To reduce the risk of electric shock, this plug will fit into a polarized plug in only one way. If you cannot completely insert the power plug into the power outlet, reverse the direction of the plug. If it still does not fit, contact a qualified electrician. Do not modify the plug in any way.
- Do not pull, twist or otherwise abuse the power cord.
- Do not operate any electrical appliance with a damaged cord or plug or after the appliance malfunctions or has been dropped or damaged in any manner.
- Unplug the toaster when it is not in use and before cleaning.
- Do not wrap the power cord around the main body of the toaster during or after use.

THIS UNIT IS FOR HOUSEHOLD USE ONLY

Short Power Supply Cord Instructions

A short power-supply cord is provided to reduce the risk resulting from becoming entangled in or tripping over a longer cord. An extension cord may be used if care is exercised in its use.If an extension cord is used, the electrical rating of the cord must be at least as great as the electricalrating of the appliance. The extension cord should be arranged so that it will not drape over the countertop or tabletop where it can be pulled on by children or tripped over unintentionally.

Welcome

Congratulations on your purchase of an OSTER® Toaster! To learn more about OSTER® products, please visit us at **www.oster.com.**

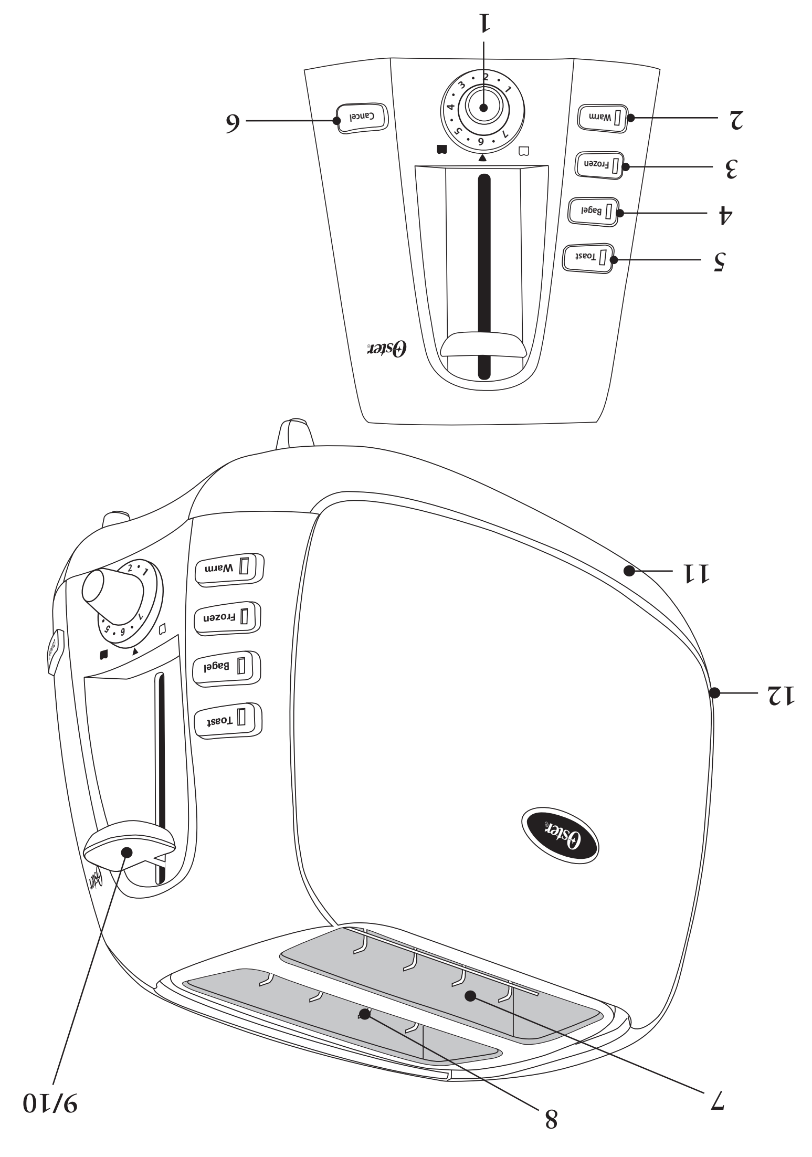

1. Lighter/Darker Knob	7. Extra-Wide Bread Slots
2. Warm Button with Indicator Light	8. Stainless Steel Bread Guides
3. Frozen Button with Indicator Light	9. Bread Carriage Lever
4. Bagel Button with Indicator Light	10. Toast Lift
5. Toast Button with Indicator Light	11. Power Cord
6. Cancel Button	12. Crumb Tray

Learning About Your Toaster

Toast is the default setting if no food or function select buttons are chosen.

1. **Lighter/Darker Knob –** Turn the knob to select how dark you would like your food toasted; 1 is lightest, 7 is darkest.
2. **Warm Button with Indicator Light** – Press this button to warm your toasted food. The indicator will light to confirm that "Warm" is selected.
3. **Frozen Button with Indicator Light** – Press this button if your food is frozen. Use this button in combination with the Bagel and Toast buttons. The toaster will automatically defrost your food and then toast it in one easy step. The button will light up when pressed.
4. **Bagel Button with Indicator Light** – Press this button if you want to toast a bagel. The indicator will light to confirm that "Bagel" is selected.
5. **Toast Button with Indicator Light** – Press this button if you want to toast bread. The indicator will light to confirm that "Toast" is selected.
6. **Cancel Button –** Press the cancel buton to pop the food out of the bread slots and stop the toasting process.
7. **Extra-Wide Bread Slots –** Wide slots (1.3 inches) allow you to toast bagels, thickly-sliced homemade bread and English muffins.
8. **Dual, Auto-Adjusting, Stainless Steel Bread Guides –** Automatically adjust to bread thickness for even toasting.
9. **Bread Carriage Lever –** Press to begin toasting your food.
10. **Toast Lift –** Press up on the bread carriage lever to lift food out of the bread slots. Convenient and safe way of retrieving the smallest of toasted items.
11. **Power Cord**
12. **Fully Removable, Crumb Tray –** For convenient and easy cleanup.
13. **Cord Storage –** Allows you to store extra cord under the toaster and out of the way.

Preparing To Use Your Toaster for the First Time

If you are using your toaster for the first time, please be sure to:

1. Remove any stickers from the surface of the toaster and wipe the outside of your toaster with a damp cloth.
2. Insert the removable crumb tray into the crumb tray slot.
3. Make certain that the bread carriage lever is in the uppermost position before plugging in the toaster's power cord.
4. Select a location for the toaster. The location should be:
   - A flat, heat-resistant, non-flammable surface.
   - At least three inches away from walls or the back of countertops.
   - At least one foot away from any cabinet or shelving that may be above the toaster.
   - Away from flammable materials, such as curtains and wall fabric.
   - Away from a gas stove flame or electric element.
5. Plug the power cord into 120 Volt, 60 Hz AC outlet.

Adjusting the power cord length

Your toaster's cord storage area allows you to adjust the length of the power cord so that it is the exact length you desire.

To adjust the length of the power cord:

Wrap the power cord around the cord storage posts on the base of the toaster until the cord is the length you desire. Be certain to read "Power Cord Instructions" on Page English-1 for safety information.

6. Without inserting any food into the bread slots, push the bread lever all the way down until it locks. *(The carriage will not lock if the toaster is not plugged into a power source.)* The first toasting process will preheat the new elements and burn off any dust which may have accumulated during storage or manufacturing. It is normal for this burn off to create an odor. Your OSTER® Toaster is now ready for use.

Using Your Toaster

Inserting the food into the bread slots and toasting:

Now you are ready to insert your food into the bread slots. Keep the following tips in mind when inserting your food:

- Most types of breads and pastries can be toasted, such as bagels, tea cakes, thickly sliced breads, English muffins, etc. Slices should not, however, be so thick as to jam the bread slots.
- When toasting two slices at a time, the slices should be of equal size and freshness to ensure even toasting.
- When toasting two slices of bread, place one slice in the center of each bread slot.
- When toasting one slice of bread, place the slice in the center of either bread slot.

After you insert the food into the bread slots:

1. Select the desired darkness setting by turning the Lighter/Darker knob.
2. Press the bread carriage lever down until it locks.
   The Auto-adjusting bread guides will automatically center the food for even browning.
3. Choose between the Food Select Features or other Functions. If no food or function is chosen, toast is the default setting.

   Tip: Your toaster has been designed for optimum toast balance. Some elements on the inside of the toaster may glow more brightly than others when in use. This is part of normal toaster operation.

   After the desired level of darkness has been reached, the food will pop up automatically. The bread carriage lever will return to its original position and the indicator lights will turn off.
4. Carefully remove the toasted food from the bread slots.

   WARNING: Toasted food can be very hot. Handle with care.

   Tip: To remove food jammed in the bread slots, unplug the toaster and remove the food once the toaster has cooled down.

   WARNING: Never insert your fingers or metallic utensils into the bread slots.

Using the Food Select Feature *(Toast, Bagel)*

Your OSTER® Toaster will adjust the light/dark range based upon the type of food you are toasting. You must select which type of food you are toasting so that the toaster can adjust accordingly. Toast is the default setting if no food or function select buttons are chosen.

To select the food type:

Choose between the Toast or Bagel mode.

- Press toast lever down.
- Press the Toast button if you are going to toast bread. The Toast indicator will light. This option will allow the toaster to adjust the time needed to toast bread according to the shade level selected.
- Press the Bagel button if you are going to toast a bagel. The Bagel indicator will light. This option will allow the toaster to adjust the time needed to toast bagels according to the shade level selected.

Using the Frozen Food Function

Your toaster can defrost your frozen food and then toast it. Now you can take a frozen bagel out of the freezer and defrost and toast it – all in your toaster – all in one easy step.

To defrost and toast your food:

1. Place food into the bread carriage.
2. Press the Bread Carriage lever.
3. Press the Frozen button if the food is frozen, then select your food type by pressing the appropriate button. If no food is selected the toaster will operate in toast mode.
4. Select the desired darkness setting by turning the Lighter/Darker knob.

Using the Warm Function

Will your toasted food be ready before you are ready to eat it? This feature will allow you to reheat your toasted food.

To reheat your food:

1. Press the Bread Carriage lever.
2. Press the Warm button. If desired, press food select. If no food is selected the toaster will operate in toast mode. The Warm indicator will light and the toaster will reheat your food.

Using the Cancel Function

To cancel the toast process:

Press the Cancel button. The toaster will stop toasting immediately and the food will pop up automatically.

Cleaning Your Toaster

After use and before cleaning, unplug the toaster power cord from the power outlet and wait for the toaster to cool.

1. Wipe the outside of the toaster with a damp cloth and then dry it with another cloth or paper towel. Do not use abrasive cleaners; they will damage the toaster's finish.
   WARNING: Do not use any pointed or sharp articles for cleaning the inside of the toaster; this may damage the toaster.
2. Lightly tap the sides of the toaster to dislodge any crumbs caught in the toast chamber. Remove the crumb tray and empty it. Wipe the tray clean with a damp cloth or place it in the top rack of your dishwasher for cleaning. Be certain to put the crumb tray back into the toaster before using the toaster again.
   WARNING: Empty the crumb tray frequently. Crumbs will accumulate in the crumb tray and could catch fire if not emptied periodically.
3. Wipe the surface on the top of the bread slots with a damp cloth and dry it with another cloth or paper towel.

1 Year Limited Warranty

Sunbeam Products, Inc. doing business as Jarden Consumer Solutions or if in Canada, Sunbeam Corporation (Canada) Limited doing business as Jarden Consumer Solutions (collectively "JCS") warrants that for a period of one year from the date of purchase, this product will be free from defects in material and workmanship. JCS, at its option, will repair or replace this product or any component of the product found to be defective during the warranty period. Replacement will be made with a new or remanufactured product or component. If the product is no longer available, replacement may be made with a similar product of equal or greater value. This is your exclusive warranty. Do NOT attempt to repair or adjust any electrical or mechanical functions on this product. Doing so will void this warranty.

This warranty is valid for the original retail purchaser from the date of initial retail purchase and is not transferable. Keep the original sales receipt. Proof of purchase is required to obtain warranty performance. JCS dealers, service centers, or retail stores selling JCS products do not have the right to alter, modify or any way change the terms and conditions of this warranty.

This warranty does not cover normal wear of parts or damage resulting from any of the following: negligent use or misuse of the product, use on improper voltage or current, use contrary to the operating instructions, disassembly, repair or alteration by anyone other than JCS or an authorized JCS service center. Further, the warranty does not cover: Acts of God, such as fire, flood, hurricanes and tornadoes.

What are the limits on JCS's Liability?

JCS shall not be liable for any incidental or consequential damages caused by the breach of any express, implied or statutory warranty or condition.

Except to the extent prohibited by applicable law, any implied warranty or condition of merchantability or fitness for a particular purpose is limited in duration to the duration of the above warranty.

JCS disclaims all other warranties, conditions or representations, express, implied, statutory or otherwise.

JCS shall not be liable for any damages of any kind resulting from the purchase, use or misuse of, or inability to use the product including incidental, special, consequential or similar damages or loss of profits, or for any breach of contract, fundamental or otherwise, or for any claim brought against purchaser by any other party.

Some provinces, states or jurisdictions do not allow the exclusion or limitation of incidental or consequential damages or limitations on how long an implied warranty lasts, so the above limitations or exclusion may not apply to you.

This warranty gives you specific legal rights, and you may also have other rights that vary from province to province, state to state or jurisdiction to jurisdiction.

How To Obtain Warranty Service

In the U.S.A.

If you have any question regarding this warranty or would like to obtain warranty service, please call 1-800-334-0759 and a convenient service center address will be provided to you.

In Canada

If you have any question regarding this warranty or would like to obtain warranty service, please call 1-800-667-8623 and a convenient service center address will be provided to you.

In the U.S.A., this warranty is offered by Sunbeam Products, Inc. doing business as Jarden Consumer Solutions located in Boca Raton, Florida 33431. In Canada, this warranty is offered by Sunbeam Corporation (Canada) Limited doing business as Jarden Consumer Solutions, located at 20 B Hereford Street, Brampton, Ontario L6Y 0M1. If you have any other problem or claim in connection with this product, please write our Consumer Service Department.

PLEASE DO NOT RETURN THIS PRODUCT TO ANY OF THESE ADDRESSES OR TO THE PLACE OF PURCHASE.

PRECAUCIONES IMPORTANTES

Obedezca siempre las precauciones elementales de seguridad cuando vaya a hacer uso de su tostadora, incluyendo las siguientes:

LEA TODAS LAS INSTRUCCIONES ANTES DEL USO

- Desenchufe la tostadora del tomacorrientes cuando no se encuentre en servicio y antes de limpiarla. Antes de poner o quitar alguna pieza, espera hasta que la tostadora se enfríe.
- No toque las superficies calientes. Las piezas de metal pueden volverse calientes. Utilice las asideras o las perillas.
- Para evitar descarga eléctrica, desenchufe la tostadora antes de limpiarla.
- Para evitar descargas eléctricas, no sumerja el cable, el enchufe o la tostadora en agua u otros líquidos.
- No permita que el cordón cuelgue sobre el borde de la mesa o del mostrador, ni que entre en contacto con las superficies calientes.
- Jamás permita que los enseres queden desatendidos durante el uso.
- Los niños y las personas incapacitadas no deben hacer uso de estos enseres. Supervise cuidadosamente a los niños de mayor edad.
- No opere ni coloque la tostadora:
  - Sobre superficies que no sean termorresistentes ni inflamables.
  - En o cerca de una hornalla eléctrica o a gas caliente.
  - Dentro de un horno calentado o microondas.
- Para reducir el riesgo de los incendios o los choques eléctricos, no inserte:
  - Utensilios ni alimentos cubiertos en papel aluminio, ni de grandes dimensiones, en la tostadora.
  - Los dedos ni utensilios de metal en la tostadora cuando el aparato se encuentre enchufado.
- No intente desalojar alimentos cuando la tostadora esté enchufada.
- No utilice alimentos cuyas cubiertas o rellenos puedan gotear a consecuencia del calentamiento. Tales acumulaciones dentro de la tostadora crean condiciones poco sanitarias así como la posibilidad de incendios o malfuncionamientos de la tostadora. Elimine con frecuencia las migas acumuladas para evitar el riesgo de incendios o el malfuncionamiento del tostadora. No opere la tostadora sin haber antes devuelto la bandeja para migas a su posición correcta.
- No opere ningún aparato que tenga un cordón o enchufe dañado, o después de que se haya producido un malfuncionamiento en el aparato o que haya sido dañado en cualquier forma. Devuelva la tostadora al centro de servicio autorizado de Sunbeam para su inspección, ajuste, reparación o cualquier ajuste electromecánico.
- No utilice la tostadora a la intemperie o para usos comerciales: esta tostadora es para el uso doméstico exclusivamente.
- Sólo utilice este aparato para su uso original conforme a lo descrito en este manual; no utilice aditamentos que no hayan sido recomendados por el fabricante, ya que pueden producir lesionamientos.
- Puede producirse un incendio si se cubre la tostadora o si entra en contacto con material inflamable, incluyendo cortinas, tapicería, paredes y afines mientras que se encuentre funcionando.
- Para conectar o desconectar el aparato, apriete el botón "cancel". El mando elevador de tostadas debe estar en la posición elevada antes de conectar o desconectar el enchufe de la pared.

GUARDE ESTAS INSTRUCCIONES

Instrucciones para el Cordón de Potencia

Obedezca las siguientes instrucciones para asegurar el uso correcto del cordón de potencia.

- Esta tostadora cuenta con una zona de cordón de potencia que le permite ajustarlo a la longitud correcta para su situación. Trate de colocar la tostadora cerca del tomacorrientes apropiado para disminuir los riesgos asociados con los cordones de potencia (tales como enredarse con un cordón de potencia de longitud excesiva o tropezarse sobre él).
- Si resulta necesario, se puede hacer uso de una extensión eléctrica, pero asegúrese de seguir estas direcciones:
  - La notación eléctrica de la extensión eléctrica debe ser de un mínimo de 120/127 voltios, 60 Hz.
  - La extensión eléctrica debe estar colocada de tal manera que no se envuelva sobre el mostrador o la superficie de la mesa, ni que tampoco quede al alcance de los niños, ni que tampoco pueda tropezarse sobre ella.
- Para los tostadoraes cuya compra se efectúa en EE.UU. y el Canadá: este aparato cuenta con un enchufe polarizado (una hoja es más ancha que la otra). Para disminuir el riesgo de los choques eléctricos, dicho enchufe se adaptará a un tomacorrientes polarizado de una manera solamente. Si no puede insertar el enchufe en el tomacorrientes completamente, invierta la dirección del enchufe. Si aún no cabe, comuníquese con un electricista experto. No modifique el enchufe.
- No tire, tuerza ni abuse el cordón de potencia.
- No opere ningún aparato eléctrico que tenga un cordón o enchufe dañado, ni después de que se haya producido el malfuncionamiento de la unidad, ni que se haya caído o dañado en cualquier manera.
- Desenchufe la tostadora cuando ésta no se encuentre en uso y antes de limpiarla.

ESTA UNIDAD ES SÓLO PARA USO DOMÉSTICO

Uso de un Cable Eléctrico Corto

Se incluye un cable de tensión corto para evitar que se enrede o que cause tropiezos. Un cable de extensión puede usarse con cuidado. Si se usa una cable de extensión, la potencia eléctrica marcada en el cable de extensión debe ser por lo menos igual o mayor a la potencia eléctrica del aparato. El cable de extensión debe colocarse de manera que no cuelgue del mostrador o de la mesa, donde pueda causar tropiezos accidentalmente.

Bienvenido

¡Felicitaciones por haber efectuado la compra de una Tostadora OSTER®! Para aprender más sobre los productos de OSTER®, visítenos por favor en **www.oster.com.**

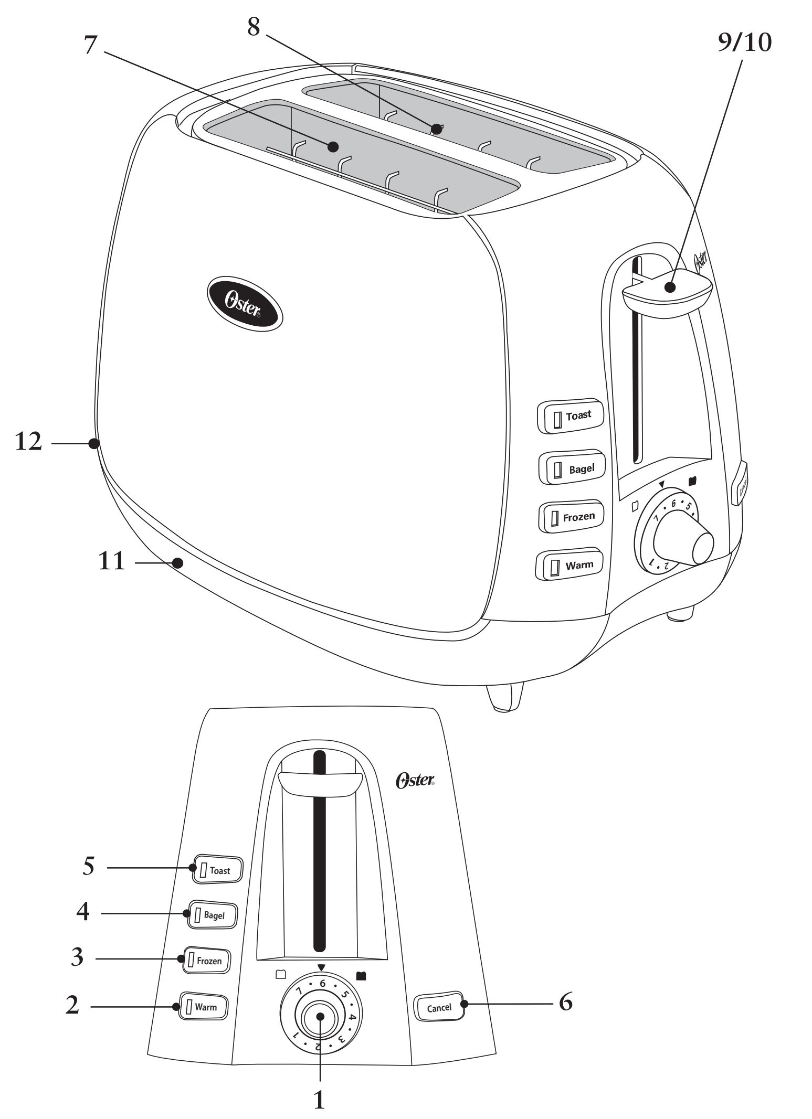

1. Selector y Piloto de Tostadora	7. Ranuras Extra Anchas
2. Botón de Calentar con Luz Indicadora	8. Guías para Rebanadas, Hechas de Acero Inoxidable
3. Botón de Congelados con Luz Indicadora	9. Mando de Resistencias del Pan
4. Botón de Rosca "Bagel" con Luz Indicadora	10. Elevador de Tostadas
5. Botón "Toast" con Luz Indicadora	11. Cordón de Potencia
6. Botón de Anulación	12. Bandeja para migas

Conociendo Su Tostadora

Si no se selecciona ningún botón de función o alimento, el ajuste predeterminado es Toast (Tostar).

1. **Selector y Piloto de Tostadora –** Gire la perilla para seleccionar el grado al cual le gustaría tostar sus alimentos: el número es el más ligero, y el númera siete es el más oscuro.
2. **Botón "Warm" (Calentar) con Luz Indicadora –** Presione este botón para calentar su alimento tostado. El indicador se iluminará para confirmar que el botón "Warm" se ha seleccionado.
3. **Botón de Congelados con Luz Indicadora –** Presione este botón si sus alimentos están congelados. Utilice este botón conjuntamente con los botones de "Bagel" o "Toast". La tostadora descongelará automáticamente sus alimentos y luego los tostará fácilmente en un solo paso. El botón se encenderá al presionarlo.
4. **Botón de Bagel con Luz Indicadora –** Presione este botón si usted desea tostar un bagel. Se encenderá el indicador para confirmar que se ha seleccionado "Bagel".
5. **Botón "Toast" con Luz Indicadora –** Presione este botón si desea tostar una tostada. Se encenderá el indicador para confirmar que se ha seleccionado "Toast".
6. **Botón de Anulación –** Presiónelo para hacer saltar los alimentos de la tostadora y cancelar el proceso de tostado.
7. **Ranuras Extra Anchas –** Las ranuras anchas (1.3 pulgadas) le permiten tostar "bagels", pan casero y bollitos.
8. **Guías para Rebanadas Dobles, Autonivelantes, Hechas de Acero Inoxidable –** Se ajustan automáticamente al grosor del pan.
9. **Mando de Resistencias del Pan –** Presiónelo para empezar a tostar sus alimentos.
10. **Elevador de Tostadas –** Presione el mando de resistencias del pan para hacer saltar los alimentos fuera de la tostadora.
11. **Cordón de Potencia**
12. **Bandeja para migas, totalmente extraíble –** Para una limpieza conveniente y fácil.
13. **Almacenamiento para el Cordón –** Le permite almacenar un cordón adicional debajo de la tostadora y fuera del paso.

For product questions contact:
Sunbeam Consumer Service

USA: 1.800.334.0759
Canada: 1.800.667.8623

www.oster.com

©2008 Sunbeam Products, Inc. doing business as Jarden Consumer Solutions. All rights reserved. Distributed by Sunbeam Products, Inc. doing business as Jarden Consumer Solutions, Boca Raton, Florida 33431.

Pour les questions de produit:
Sunbeam Consumer Service

États-Unis: 1.800.334.0759
Canada: 1.800.667.8623

www.oster.com

©2008 Sunbeam Products, Inc. faisant affaires sous le nom de Jarden Consumer Solutions. Tous droits reservés. Distribué Sunbeam Products, Inc. faisant affaires sous le nom de Jarden Consumer Solutions, Boca Raton, Florida 33431.

Para preguntas sobre los productos llame:
Sunbeam Consumer Service

EE.UU.: 1.800.334.0759
Canadá: 1.800.667.8623

www.oster.com

©2008 Sunbeam Products, Inc. operando bajo el nombre de Jarden Consumer Solutions. Todos los derechos reservados. Distribuido por Sunbeam Products, Inc. operando bajo el nombre de Jarden Consumer Solutions, Boca Raton, Florida 33431.

SPR-091908

Printed in China Imprimé en Chine Impreso en China

Preparándose para Usar Su Tostadora por Primera Vez

Si va a utilizar su tostadora por primera vez, asegúrese de lo siguiente:

1. Quite cualquier pegatina de la superficie de la tostadora y limpie la carcasa de su tostadora con un paño húmedo.

2. Inserte la bandeja para migas desmontable en la ranura de la bandeja para migas.

3. Asegúrese de que el mando de resistencias del pan esté en la posición superior antes de enchufar el cordón de potencia de la tostadora.

4. Elija una ubicación para la tostadora. Dicha ubicación:
- Debe ser una superficie plana, termorresistente y antiinflamable.
- Debe estar a un mínimo de 3 pulgadas de las paredes o de la parte posterior de los mostradores.
- Por lo menos de un pie de distancia de cualquier gabinete o estante que pueden estar sobre de la tostadora.
- Debe estar alejada de los materiales inflamables tales como las cortinas o los tapizados.
- Debe estar alejada de las estufas de gas o de elementos eléctricos.

5. Enchufe el cordón de potencia en un tomacorrientes de 120 voltios, 60 Hz CA.

Ajuste de la longitud del cordón de potencia

La zona de almacenamiento del cordón de su tostadora le permite ajustar la longitud de su cordón de potencia a la longitud precisa requerida.

Para ajustar la longitud del cordón de potencia:

Envuelva el cordón de potencia alrededor de los postes del almacenamiento del cordón en la base de la tostadora hasta que el cordón tenga la longitud deseada.

Esté seguro de haber realizado la lectura de las “Instrucciones para el Cordón de Potencia” en la Página Español-2 para la información de seguridad.

6. Sin insertar alimento alguno en las ranuras, empuje el mando de pan completamente hacia abajo hasta engranarlo *(las resistencias no quedarán engranadas si la tostadora no está enchufada a una fuente de potencia)*.

El primer proceso de tostado precalentará los nuevos elementos y quemará cualquier polvo que se haya acumulado durante el almacenamiento o fabricación. Es perfectamente normal que dicho quemado produzca un olor.

Su Tostadora OSTER® ya se encuentra lista para el uso.

Uso de la Tostadora

Insertando alimentos en las ranuras y la operación de tostadora

Ya está listo para insertar alimentos en las ranuras de pan. Tenga los siguientes consejos en mente durante la inserción de sus alimentos.

- La mayoría de los panes y artículos de pastelería pueden tostarse, tales como bagels, bizcochos, rebanadas gruesas de pan, bollitos, waffles, etc. Sin embargo, las rebanadas no deben ser tan gruesas que queden atascadas en las ranuras.

- Cuando vaya a tostar dos rebanadas a la misma vez, las rebanadas deben ser del mismo tamaño y frescura para asegurar una tostadora uniforme.
- Cuando vaya a tostar dos rebanadas de pan, coloque una rebanada en el centro de cada ranura.
- Cuando vaya a tostar una sola rebanada de pan, coloque la ranura en el centro de cualquiera de las ranuras.

Después de insertar los alimentos en las ranuras:

1. Para seleccionar el nivel de oscuridad que desee, gire la perilla Lighter (Más claro)/Darker (Más oscuro).

2. Presione el mando de resistencias del pan hasta engranarlo. La guía autoajustable para pan centrará automáticamente el alimento para obtener un tostado parejo.

3. Elija entre las opciones de selección de comidas u otras funciones. Si no se selecciona ninguna opción de comida o función, el modo de tostado es el ajuste predeterminado.

Consejo: Su tostadora ha sido diseñado para un equilibro óptimo de tostadora. Algunos de los elementos dentro de la tostadora pueden brillar con más intensidad que los otros cuando estén en uso. Esto es parte del funcionamiento normal de la tostadora.

Después de que el nivel deseado de la oscuridad se haya alcanzado, el alimento hará estallar para arriba automáticamente. El mando de resistencias del pan volverá a su posición original y las luces de indicador darán vuelta apagado.

4. Quite los alimentos tostados cuidadosamente de las ranuras.

ADVERTENCIA: Los alimentos tostados pueden estar sumamente calientes. Manéjelos con cuidado.

Consejo: Para extraer los alimentos atascados en las ranuras, desenchufe la tostadora y quite los alimentos una vez que la tostadora se haya enfriado.

ADVERTENCIA: Jamás inserte los dedos ni utensilios de metal en las ranuras.

Usando la Característica de Seleccionar de Alimento *(Toast, Bagel)*

Su Tostadora OSTER® ajustará el grado de claridad/ oscuridad de sus tostadas con base en la clase de alimento que vaya a tostar. Debe seleccionar primero la clase de alimento a tostar para que la tostadora pueda realizar el ajuste correspondiente. Toast is the default setting if no food or function select buttons are chosen.

Para seleccionar el tipo de alimento:

Elija entre el modo de Bagel o Toast.

- Oprima la palanca de la tostadora hacia abajo.
- Presione el botón “Toast” si va a tostar pan. El indicador “Toast” se encenderá. Esta opción permitirá que la tostadora regule el tiempo necesario para tostar pan de acuerdo con el nivel de matiz que ha seleccionado.
- Presione el botón de Bagel si va a tostar un bagel. El indicador de Bagel se encenderá. Esta opción permitirá que la tostadora se ajuste al tiempo necesario para tostar los bagels según el nivel de dorado seleccionado.

Uso de la Función para Alimento Congelado

Su tostadora puede deshelar sus alimentos congelados y tostarlos después. Ahora puede tomar un bagel congelado del congelador, deshelarlo y tostarlo – todo esto en su tostadora en un solo paso fácil.

Para deshelar y tostar sus alimentos:

1. Ponga los alimentos en las guías del pan.

2. Presione la palanca de las Guías del Pan.

3. Presione el botón de Congelado si la comida está congelada, luego seleccione su tipo de comida presionando el botón apropiado.If no food is selected the toaster will operate in toast mode.

4. Seleccione el grado de tostado deseado girando la perilla Lighter/Darker *(Más Claro/Más Oscuro)*.

Uso de la Función para Calentar

¿Su comida tostada estará lista antes de que usted esté listo para comerla? Esta característica le permitirá recalentar su comida tostada.

Para recalentar su comida:

1. Presione la palanca de las Guías del Pan.

2. Presione el botón de Calentar. If no food is selected the toaster will operate in toast mode. Si lo desea, presione la selección de comida. El indicador de calentar se encenderá y la tostadora recalentará su comida.

Cancelando el Proceso de Tostadora

Para cancelar el proceso de tostadora:

Presione el botón de cancelación. La tostadora repicará. La tostadora dejará de tostar inmediatamente y los alimentos saltarán de manera automática.

Limpiando Su Tostador

Después del uso y antes de la limpieza, desenchufe el cordón de potencia de la tostadora del tomacorrientes y espere a que la tostadora se enfríe.

1. Limpie el exterior de la tostadora con un paño húmedo y luego séquelo con otro paño o papel toalla. No utilice limpiadores abrasantes, ya que dañarán el acabado de la tostadora.

ADVERTENCIA: No utilice artículos filosos o puntiagudos para limpiar el interior de la tostadora, ya que esto puede dañarla.

2. Golpee ligeramente los lados de la tostadora para desalojar las migas que puedan estar atrapadas en la cámara de tostado. Quite la bandeja para migas y vacíela. Para limpiar la bandeja, hágalo con un paño húmedo colóquela sobre la rejilla superior de su lavavajillas. Limpie la bandeja con un paño suave o colóquela en el lavavajillas para la limpieza. Asegúrese de colocar la bandeja para migas en la tostadora de nuevo antes de hacer uso de la tostadora.

ADVERTENCIA: Vacíe la bandeja para migas frecuentemente. Las migas se acumularán en la bandeja para migas y pueden incendiarse si no se le vacía periódicamente.

3. Limpie la superficie encima de las ranuras con un paño húmedo y séquela con otro paño o con papel toalla.

Garantía Limitada de 1 Año

Sunbeam Products, Inc. operando bajo el nombre de Jarden Consumer Solutions, o en Canadá, Sunbeam Corporation (Canada) Limited operando bajo el nombre de Jarden Consumer Solutions, (en forma conjunta, “JCS”), garantiza que por un período de un año a partir de la fecha de compra, este producto estará libre de defectos de materiales y mano de obra. JCS, a su elección, reparará o reemplazará este producto o cualquier componente del mismo que presente defectos durante el período de garantía. El reemplazo se realizará por un producto o componente nuevo o reparado. Si el producto ya no estuviera disponible, se lo reemplazará por un producto similar de valor igual o superior. Ésta es su garantía exclusiva. No intente reparar o ajustar ninguna función eléctrica o mecánica de este producto. Al hacerlo elimínará ésta garantía.

La garantía es válida para el comprador minorista original a partir de la fecha de compra inicial y la misma no es transferible. Conserve el recibo de compra original. Para solicitar servicio en garantía se requiere presentar un recibo de compra. Los agentes y centros de servicio de JCS o las tiendas minoristas que venden productos de JCS no tienen derecho a alterar, modificar ni cambiar de ningún otro modo los términos y las condiciones de esta garantía.

Esta garantía no cubre el desgaste normal de las piezas ni los daños que se produzcan como resultado de uso negligente o mal uso del producto, uso de voltaje incorrecto o corriente inapropiada, uso contrario a las instrucciones operativas, y desarme, reparación o alteración por parte de un tercero ajeno a JCS o a un Centro de Servicio autorizado por JCS. Asimismo, la garantía no cubre actos fortuitos tales como incendios, inundaciones, huracanes y tornados.

¿Cuál es el límite de responsabilidad de JCS?

JCS no será responsable de daños incidentales o emergentes causados por el incumplimiento de alguna garantía o condición expresa, implícita o legal.

Excepto en la medida en que lo prohíba la ley aplicable, cualquier garantía o condición implícita de comerciabilidad o aptitud para un fin determinado se limita, en cuanto a su duración, al plazo de la garantía antes mencionada.

JCS queda exenta de toda otra garantías, condiciones o manifestaciones, expresa, implícita, legal o de cualquier otra naturaleza.

JCS no será responsable de ningún tipo de daño que resulte de la compra, uso o mal uso del producto, o por la imposibilidad de usar el producto, incluidos los daños incidentales, especiales, emergentes o similares, o la pérdida de ganancias, ni de ningún incumplimiento contractual, sea de una obligación esencial o de otra naturaleza, ni de ningún reclamo iniciado contra el comprador por un tercero.

Algunas provincias, estados o jurisdicciones no permiten la exclusión o limitación de los daños incidentales o emergentes ni las limitaciones a la duración de las garantías implícitas, de modo que es posible que la exclusión o las limitaciones antes mencionadas no se apliquen en su caso.

Esta garantía le otorga derechos legales específicos y es posible que usted tenga otros derechos que varían de un estado, provincia o jurisdicción a otro.

Cómo solicitar el servicio en garantía

En los Estados Unidos

Si tiene alguna pregunta sobre esta garantía o desea recibir servicio de garantía, llame al 1-800-334-0759 y podrá obtener la dirección del centro de servicio que le resulte más conveniente.

En Canadá

Si tiene alguna pregunta sobre esta garantía o desea recibir servicio de garantía, llame al 1-800-667-8623 y podrá obtener la dirección del centro de servicio que le resulte más conveniente.

En los Estados Unidos, esta garantía es ofrecida por Sunbeam Products, Inc. operando bajo el nombre de Jarden Consumer Solutions, Boca Ratón, Florida 33431. En Canadá, esta garantía es ofrecida por Sunbeam Corporation (Canada) Limited operando bajo el nombre de Jarden Consumer Solutions, 20 B Hereford Street, Brampton, Ontario L6Y 0M1. Si usted tiene otro problema o reclamo en conexión con este producto, por favor escriba al Departamento de Servicio al Consumidor.

POR FAVOR NO DEVUELVA ESTE PRODUCTO A NINGUNA DE ESTAS DIRECCIONES NI AL LUGAR DE COMPRA.

PRÉCAUTIONS IMPORTANTES

L’utilisation d’un Grille-pain exige certaines précautions fondamentales, y compris les suivantes:

LISEZ TOUTES LES INSTRUCTIONS AVANT D’UTILISER L’APPAREIL

- Débranchez l’appareil s’il ne sert pas et avant de le nettoyer. Laissez refroidir avant de mettre ou d'enlever des pièces.
- Ne touchez pas aux surfaces chaudes. Les pièces en métal deviennent brûlantes. Employez poignées ou boutons.
- Débranchez la prise avant nettoyage pour éviter un choc électrique.
- Pour éviter tout risque électrique, n'immergez pas le cordon, la prise ou le toaster dans de l'eau ou dans d'autres liquides.
- Ne laissez pas pendre le cordon au bord de la table ou du plan de travail; veillez à ce qu’il ne touche pas à une surface chaude.
- Ne le laissez jamais sans surveillance quand il fonctionne.
- Jeunes enfants et personnes invalides ne devraient pas utiliser l’appareil; redoublez de vigilance dans le cas des enfants plus âgés.
- Ne faites pas fonctionner le Grille-pain et ne le posez pas :
  - Sur une surface non résistante à la chaleur ou inflammable.
  - Sur ou à proximité d'un brûleur à gaz ou d'une plaque électrique en marche.
  - Dans un four chaud ou dans un four à micro-ondes.
- Pour réduire les risques d’incendie ou de chocs électriques :
  - Ne mettez pas d’ustensiles ou bien d’aliments enveloppés de feuille d’aluminium ou surdimensionnés dans le Grille-pain.
  - N’introduisez ni vos doigts ni des ustensiles en métal dans les fentes quand le Grille-pain est branché.
- Ne tentez pas de déloger un aliment si l’appareil est branché.
- N’y placez pas d’aliments glacés ou dotés d’une garniture risquant de couler une fois chaude. Non hygiéniques, les dégouttures peuvent causer un incendie ou un mauvais fonctionnement. Enlevez souvent les miettes qui s’accumulent dans le ramasse-miettes pour prévenir incendies et pannes. N’employez jamais le Grille-pain sans que le ramasse-miettes ne soit en place.
- N’utilisez pas un appareil équipé d’un cordon ou d’une fiche abîmé, qui a mal fonctionné ou a été endommagé de quelque façon. Retournez-le au centre de service Sunbeam agréé le plus proche pour lui faire subir les contrôles, réparations ou réglages électriques ou mécaniques nécessaires.
- Conçu pour l’us age domestique, le Grille-pain ne doit être utilisé ni à l’air libre ni à des fins commerciales.
- N’employez le Grille-pain qu’aux fins auxquelles il est destiné, tel que décrit dans cette notice. Ne vous servez pas d’accessoires qui ne sont pas formellement conseillés par le fabricant, ils pourraient être source de blessures.
- Un incendie peut se déclarer si le Grille-pain est couvert ou touche à des matières inflammables – rideaux, murs, et autres, par exemple – pendant son fonctionnement.
- Pour mettre en marche ou arrêter l’appareil, poussez sur la touche “cancel”. Assurez-vous que la manette soit en position haute avant de brancher ou de débrancher le Grille-pain.

CONSERVEZ CES INSTRUCTIONS

Instructions Spéciales Quant au Cordon

Veuillez observer ces instructions par mesure de sécurité.

- Ce Grille-pain est équipé d’un cordon de longueur réglable, adaptable selon vos besoins particuliers. Placez de préférence le Grille-pain près de la prise de courant (afin que le cordon ne risque pas de faire trébucher, comme le ferait un cordon long).
- Vous pouvez, si nécessaire, employer une rallonge, à condition toutefois :
  - Que ses caractéristiques électriques soient au moins de 120/127 volts et 60 Hz ;
  - De la disposer de telle façon qu’elle ne pende pas d’un plateau de table ou d’un plan de travail, que les enfants ne risquent pas de la tirer et qu’elle ne puisse pas faire trébucher.
- Grille-pain achetés aux États-Unis et au Canada : Cet appareil est équipé d’une fiche polarisée (ayant une lame plus large que l’autre). Pour réduire les risques de chocs électriques, la fiche ne rentre dans les prises que d’une façon. Si la fiche ne rentre pas entièrement dans la prise, inversez-la. Si elle ne rentre toujours pas entièrement, contactez un électricien qualifié. Ne modifiez la fiche d’aucune façon.
- Ne tirez pas sur le cordon, ne le tordez pas et ne lui faites pas subir de mauvais traitements.
- N’utilisez pas un appareil électrique équipé d’un cordon ou d’une fiche abîmé, qui a mal fonctionné ou bien a été échappé ou endommagé de quelque façon.
- Débranchez le Grille-pain s’il ne sert pas et avant de le nettoyer.
- N’enroulez pas le cordon autour du corps du Grille-pain pendant ou après l’utilisation.

CET APPAREIL EST DESTINÉ À UN USAGE MÉNAGER UNIQUEMENT

Utilisation de Corde de Prolongation

L’appareil est livré avec un cordon d’alimentation court pour réduire les risques d’enchevêtrement ou de trébuchement accidentel. Un cordon d’extension peut être acheté et utilisé à condition de prendre des précautions. Si une rallonge électrique est utilisée, le calibre électrique indiqué sur la rallonge devrait être au moins soit aussi grande que l’estimation électrique de lappareil. La rallonge devrait être placée de sorte quelle ne tombe pas du compteur ou du dessus de table là où des enfants pourraient l’attraper ou s’accrocher accidentellement dans celle-ci.

Bienvenue

Nous vous félicitons d’avoir choisi un Grille-pain OSTER®! Pour en savoir plus sur les produits OSTER®, veuillez visiter notre site web à **www.oster.com.**

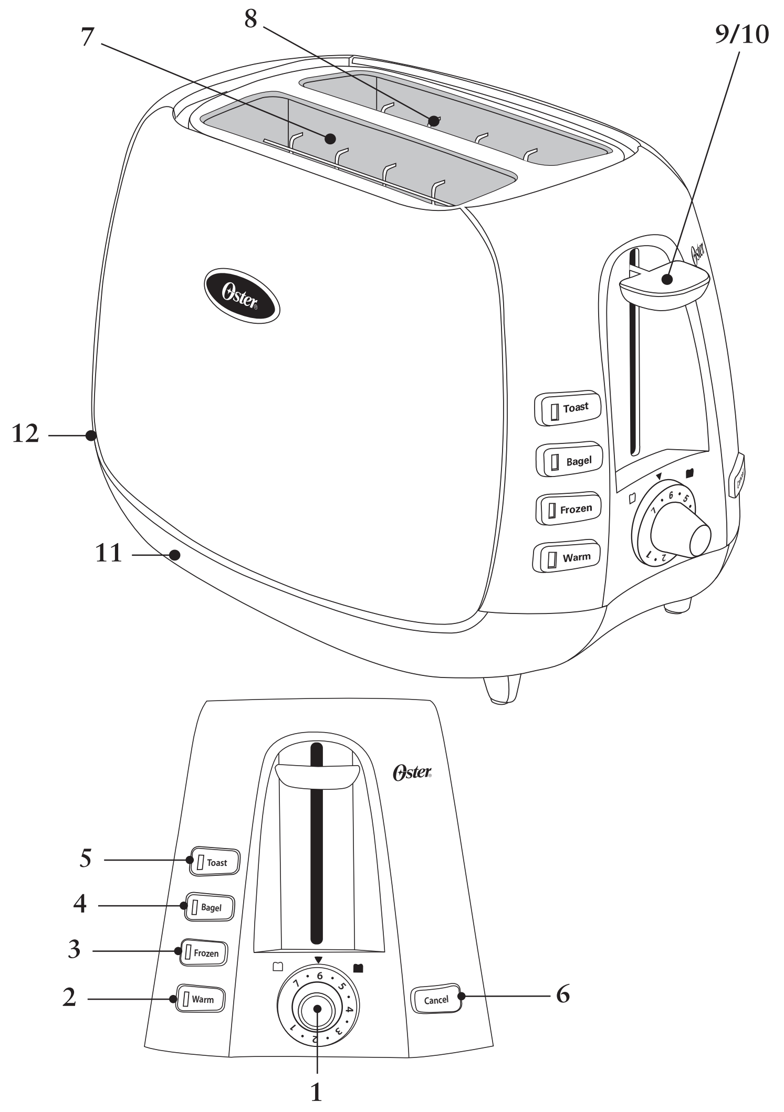

1. Bouton Clair / Foncé
2. Bouton « Warm » (Garde-au-chaud) avec voyant
3. Bouton « Frozen » (Congelé) avec Voyant
4. Bouton « Bagel » (Baguel) avec Voyant
5. Bouton Toast (Pain grillé) avec voyant
6. Bouton d’Annulation
7. Fentes
8. Deux Guide-Pain Autoréglables
9. Manette du Chariot
10. Lève-Rôties
11. Cordon
12. Ramasse-miettes amovible

Familiarisez-Vous Avec Votre Grille-pain

Toast est le réglage par défaut si aucun bouton d'aliment ou de fonction n'est choisi.

1. **Bouton Clair / Foncé –** Vous le tournez selon le degré de cuisson préféré ; 1 est le réglage le plus clair et 7 le plus foncé.
2. **Bouton Warm (Garde au chaud) avec voyant –** Appuyez sur ce bouton pour réchauffer les aliments grillés. Le voyant s'allume pour confirmer que « Warm » (Réchauffer) a été sélectionné.
3. **Bouton « Frozen » (Congelé) avec Voyant –** Appuyez sur ce bouton si l’aliment est surgelé. Utilisez ce bouton en combinaison avec le bouton « Bagel » (Baguel) ou « Toast » (Toast). Décongélation et grillage se font automatiquement en une seule opération. Le voyant s’allumera en appuyant sur le bouton.
4. **Bouton Bagel (Baguel) avec voyant –** Appuyez sur ce bouton pour griller un baguel. Le voyant s’allume pour confirmer que Bagel (Baguel) a été sélectionné.
5. **Bouton Toast (Pain grillé) avec voyant –** Appuyez sur ce bouton pour griller du pain. Le voyant s'allume pour confirmer que « Bagel°» (Baguel) a été sélectionné.
6. **Bouton d’Annulation –** Vous le pressez pour faire éjecter les aliments et interrompre le cycle de grillage.
7. **Fentes –** Ont 3,3 cm (1,3 po) de largeur : acceptent baguels, tranches de pain épaisses et pains moufflets.
8. **Deux Guide-Pain Autoréglables –** S’ajustent automatiquement selon l’épaisseur des tranches.
9. **Manette du Chariot –** Le grillage débute quand vous l’abaissez.
10. **Lève-Rôties –** Vous mettez la manette du chariot en position extra-haute pour sortir les aliments des fentes.
11. **Cordon**
12. **Ramasse-miettes amovible –** Pour le nettoyage commode et facile.
13. **Range-Cordon –** Nettement rangé sous le Grille-pain, l’excédent de cordon ne gêne pas.

Préparatifs pour la Toute Première Utilisation

Si vous utilisez le Grille-pain pour la toute première fois :

1. Retirez les étiquettes qui adhèrent au Grille-pain et essuyez le corps avec un linge humide.

2. Faites glisser le ramasse-miettes amovible en place.

3. Assurez-vous que la manette du chariot est dans sa position la plus élevée avant de brancher le Grille-pain.

4. Décidez où placer le Grille-pain. Choisissez un endroit –
- plat, résistant à la chaleur et ininflammable ;
- à au moins 8 cm (3 po) des murs ou du dosseret du plan de travail ;
- au moins un pied loin de tout coffret ou étagère qui peuvent être au-dessus du grille-pain ;
- éloigné des matériaux inflammables, rideaux et murs tapissés de tissu, par exemple ;
- éloigné des foyers de cuisson à gaz ou électriques.

5. Branchez le cordon sur une prise de courant alternatif de 120 volts, 60 Hz.

Modification de la longueur du cordon :

Votre Grille-pain étant pourvu d’un range-cordon, vous pouvez ajuster le cordon à la longueur exacte requise.

Pour modifier la longueur du cordon :

Enroulez le cordon autour des ergots prévus à cet effet sous le socle de l’appareil, jusqu’à ce que la longueur convienne.
Consultez les renseignements de sécurité fournis à la Page Français-2, sous « Instructions Spéciales Quant au Cordon ».

6. Sans mettre quoi que ce soit dans les fentes, abaissez la manette du chariot jusqu’à ce qu’elle se bloque. *(Elle ne se bloquera que si le Grille-pain est branché)*. Ce tout premier grillage à vide réchauffe les éléments et brûle la poussière ayant pu s’accumuler au cours de l’entreposage. L’odeur qui se dégage est tout à fait normale. Votre Grille-pain OSTER® est prêt à l’emploi.

Utilisation du Grille-Pain

Pose des aliments dans les fentes et grillage :

Vous êtes maintenant prêt à placer les tranches dans les fentes. Tenez compte des conseils pratiques suivants :

- La plupart des pains et des pâtisseries peuvent être grillés, y compris les baguels, les brioches plates, les tranches de pain épaisses, les pains moufflets, les gaufres, et autres. Les tranches ne doivent cependant pas être si épaisses qu’elles se coincent dans les fentes. N’oubliez pas que le grillage ordinaire est le réglage par défaut.
- Deux tranches de pain qui grillent simultanément doivent être de mêmes épaisseur et fraîcheur pour cuire uniformément.
- Pour faire griller deux tranches de pain d’un coup, placez une tranche au milieu de chaque fente.
- Dans le cas d’une seule tranche, placez-la au centre de l’une ou de l’autre des fentes.

Une fois les tranches posées dans les fentes :

1. Sélectionnez le degré de brunissement souhaité en tournant le bouton Clair/Foncé.

2. Abaissez la manette du chariot jusqu’à ce qu’elle se bloque. Les guide-pain auto-réglables vont centrer automatiquement les aliments pour un brunissement uniforme.

3. Choisissez entre les diverses options d’aliments ou d’autres fonctions. Si aucun aliment ou fonction n’est choisi, Toast (Grille-pain) est le réglage par défaut.

Truc : OSTER® a conçu ce Grille-pain pour qu’il fournisse le grillage optimal. Il est possible – et normal – que certaines parties des éléments rougeoient plus vivement que d’autres au cours du fonctionnement.

Après que le niveau désiré de l’obscurité ait été atteint, la nourriture sautera vers le haut automatiquement. Le levier de chariot de pain reviendra à son position originale et les voyants de signalisation s’éteindront.

4. Retirez prudemment les tranches des fentes.

AVERTISSEMENT : Les aliments juste grillés sont très chauds. Agissez avec prudence.

Truc : Si un aliment se coince dans une fente, débranchez et laissez refroidir le Grille-pain avant de retirer l’aliment.

AVERTISSEMENT : Ne mettez jamais vos doigts ou des ustensiles métalliques dans les fentes.

Utilisation de la fonction Aliments *(Toast, Bagel, [Pain grillé, Baguel])*

Le grille-pain OSTER® Toaster ajustera le réglage Clair/Foncé selon le type d’aliment que vous grillez. Vous devez sélectionner le type d'aliment que vous voulez griller afin le grille-pain puisse se régler en conséquence. Toast est le réglage par défaut si aucun bouton d'aliment ou de fonction n'est choisi.

Pour sélectionner le type d’aliment :

Choisir un mode parmi Toast (Pain grillé) ou Bagel (Baguel).

- Appuyez sur le levier du toaster pour le faire descendre.
- Appuyez sur le bouton Toast si vous allez griller du pain. Le voyant de pain grillé s'allume. Cette option permet au grille-pain de régler le temps nécessaire au grillage du pain selon le degré de brunissement sélectionné.
- Appuyez sur le bouton « Bagel » (Baguel) si vous allez griller un baguel. Le voyant Bagel (Baguel) s'allume. Cette option étant réglée, le grille-pain ajustera la durée grillage des baguels selon le degré de brunissement que vous avez choisi.

Utilisation de la fonction Frozen Food (Aliments congelés)

Le Grille-pain est capable de décongeler les aliments surgelés puis de les griller. Vous pouvez donc désormais sortir un baguel surgelé du congélateur et le griller dans votre Grille-pain en une seule opération.

Pour décongeler et griller du pain :

1. Placez le pain dans le chariot

2. Appuyez sur la manette du chariot du grille-pain.

3. Appuyez sur le bouton Frozen (Congelé) si l’aliment est congelé puis sélectionnez le type d’aliment en appuyant sur le bouton correspondant.

4. Sélectionnez le degré de brunissement souhaité en tournant le bouton Clair/Foncé.

Utilisation de la Fonction Warm (Réchauffer)

L’aliment grillé sera-t-il prêt avant de passer à table ? Cette fonction permet de réchauffer un aliment grillé/cuit.

Pour réchauffer un aliment :

1. Appuyez sur la manette du chariot du grille-pain.

2. Appuyez sur le bouton Warm (Réchauffer). Le cas échéant, appuyez sur Food Select (Aliments). Le voyant Warm (Réchauffer) s’allume et le grille-pain réchauffe l’aliment.

Interruption du Grillage

Pour interrompre le cycle de grillage :

Appuyez sur le bouton d’annulation. Le grillage cessera immédiatement et les tranches seront automatiquement éjectées.

Entretien du Grille-pain

Débranchez le Grille-pain en fin d’utilisation et avant le nettoyage ; attendez qu’il ait refroidi pour le nettoyer.

1. Essuyez l’extérieur de votre Grille-pain avec un linge humide puis asséchez-le à l’aide d’un linge sec ou d’un essuie-tout. Ne vous servez pas de nettoyants abrasifs, ils abîmeraient irrémédiablement le fini.

OVERTISSEMENT : N’employez pas d’articles pointus ou coupants pour nettoyer l’intérieur, vous endommageriez le Grille-pain.

2. Tapez légèrement sur les côtés du Grille-pain pour déloger les dernières miettes de la chambre de grillage. Sortez le ramasse-miettes et videz-le ; essuyez-le avec un linge humide ou bien lavez-le dans le panier supérieur du lave-vaisselle. Remettez le ramasse-miettes en place avant d’utiliser le Grille-pain.

AVERTISSEMENT : Videz souvent le ramasse-miettes sinon les miettes qui s’y accumulent pourraient s’enflammer.

3. Essuyez la surface qui se trouve au haut des fentes avec un linge humide puis asséchez-la à l’aide d’un linge sec ou d’un essuie-tout.

Garantie limitée d’un an

Sunbeam Products, Inc. faisant affaires sous le nom de Jarden Consumer Solutions ou, si au Canada, Sunbeam Corporation (Canada) Limited faisant affaires sous le nom de Jarden Consumer Solutions (collectivement « JCS ») garantit que pour une période d’un an à partir de la date d’achat, ce produit sera exempt de défauts de pièces et de main-d’oeuvre. JCS, à sa discrétion, réparera ou remplacera ce produit ou tout composant du produit déclaré défectueux pendant la période de garantie. Le produit ou composant de remplacement sera soit neuf soit réusiné. Si le produit n’est plus disponible, il sera remplacé par un produit similaire de valeur égale ou supérieure. Il s’agit de votre garantie exclusive. N’essayez PAS de réparer ou d’ajuster toute fonction électrique ou mécanique de ce produit, cela annulera cette garantie.

Cette garantie est valide pour l’acheteur initial du produit à la date d’achat initiale et ne peut être transférée. Conservez votre facture d’achat originale. Les détaillants et les centres de service JCS ou les magasins de détail vendant les produits JCS n’ont pas le droit d’altérer, de modifier ou de changer de toute autre manière les termes et les conditions de cette garantie.

Cette garantie ne couvre pas l’usure normale des pièces ou les dommages résultant de toute cause suivante : utilisation négligente ou mauvaise utilisation du produit, utilisation d’un voltage ou d’un courant incorrects, utilisation contraire aux instructions d’utilisation, démontage, réparation ou altération par quiconque autre que JCS ou un centre de service autorisé de JCS. En outre, la garantie ne couvre pas : les catastrophes naturelles comme les feux, les inondations, les ouragans et les tornades.

Quelles sont les limites de responsabilité de JCS?

JCS ne sera pas tenu responsable de tout dommage conséquent ou accessoire causé par la violation de toute garantie ou condition expresse, implicite ou réglementaire.

Sauf si cela est interdit par les lois en vigueur, toute garantie ou condition implicite de valeur marchande ou adéquation à un usage particulier est limitée en durée à la durée de la garantie énoncée ci-dessus.

JCS exclut toute autre garantie, condition ou représentation, expresse, implicite, réglementaire ou autre.

JCS ne sera pas tenu responsable de tout dommage de toute sorte résultant de l’achat, de l’usage ou du mauvais usage, ou de l’incapacité à utiliser le produit y compris les dommages ou les pertes de profits conséquents, accessoires, particuliers ou similaires, ou pour toute violation de contrat, fondamentale ou autre, ou pour toute réclamation portée à l’encontre de l’acheteur par toute autre partie.

Certaines provinces, états ou juridictions ne permettent pas d’exclusion ou de limitation pour des dommages conséquents ou accessoires ou de limitations sur la durée de la garantie implicite, de ce fait les limitations ou exclusions ci-dessus peuvent ne pas s’appliquer à votre cas.

Cette garantie vous donne des droits juridiques particuliers et vous pouvez également disposer d’autres droits pouvant varier d’une province à l’autre, d’un état à l’autre ou d’une juridiction à l’autre.

Comment obtenir le Service aux termes de la garantie

Aux É.U.

Si vous avez des questions concernant cette garantie ou si vous souhaitez obtenir le service aux termes de la garantie, veuillez appeler au 1-800-334-0759 et l’adresse d’un centre de service approprié vous sera fournie.

Au Canada

Si vous avez des questions concernant cette garantie ou si vous souhaitez obtenir le service aux termes de la garantie, veuillez appeler au 1-800-667-8623 et l’adresse d’un centre de service approprié vous sera fournie.

Aux É.U., cette garantie est offerte par Sunbeam Products, Inc. faisant affaires sous le nom de Jarden Consumer Solutions, situé à Boca Raton, Floride 33431. Au Canada, cette garantie est offerte par Sunbeam Corporation (Canada) Limited faisant affaires sous le nom de Jarden Consumer Solutions, situé au 20 B Hereford Street, Brampton, Ontario L6Y 0M1. Pour tout autre problème ou réclamation en relation avec ce produit, veuillez écrire à notre département du Service à la clientèle.

VEUILLEZ NE PAS RETOURNER CE PRODUIT À AUCUNE DE CES ADRESSES OU À L’ÉTABLISSEMENT D’ACHAT.